Installationsanleitung

NOBLE

DIRECT SIGNS

1 Schneiden Sie den Strom ab.

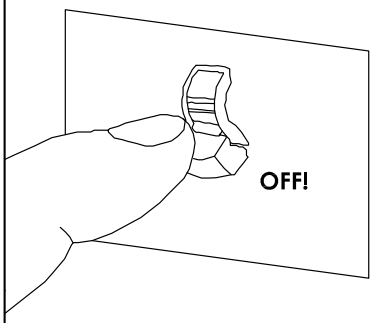

2 Markieren Sie die Montageposition und bohren Sie die Löcher.

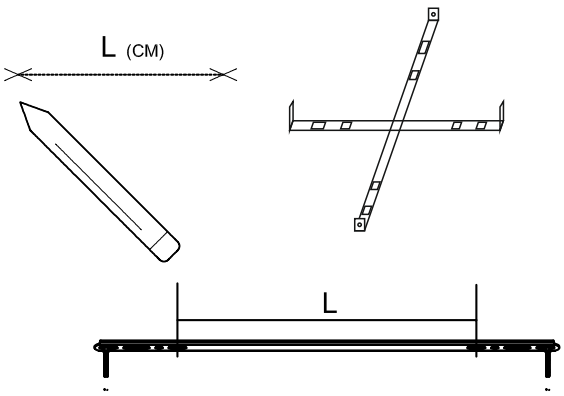

3 Dübel in die Löcher hämmern.

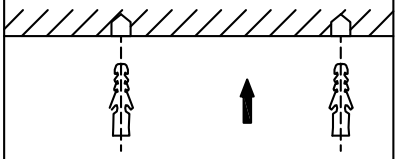

4 Befestigen Sie die Verankerung an der Decke und verbinden Sie die Kabel.

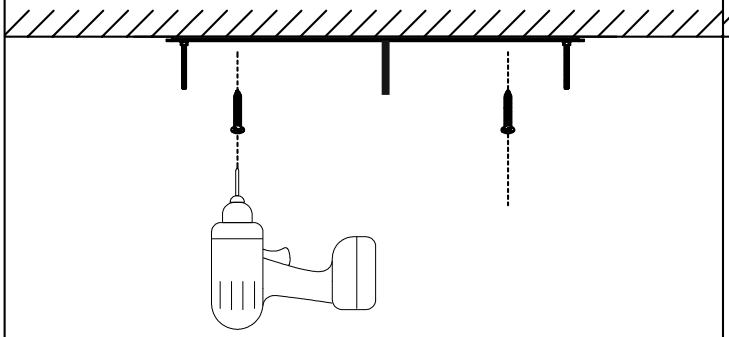

5 Schließen Sie die Kabel an.

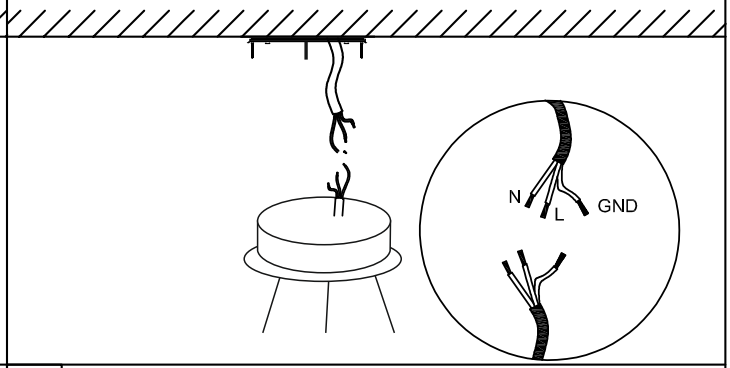

6 Schieben Sie den Baldachin hoch und richten Sie das Loch für die Schrauben aus.

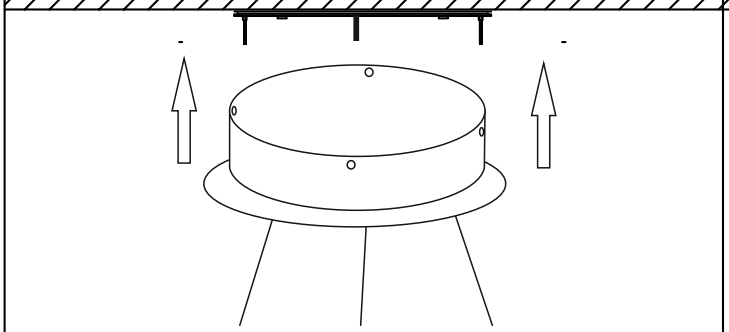

7 Die Schrauben anbringen.

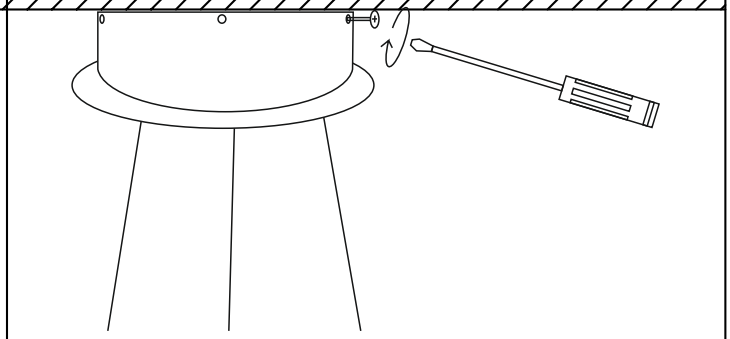

8 Überprüfen Sie, ob alle Schrauben in der Halterung (Kreuz) richtig sitzen.

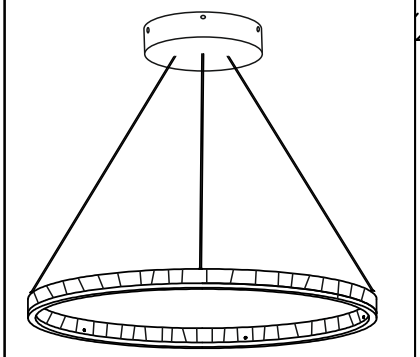

9 Entfernen Sie die Schutzfolie.

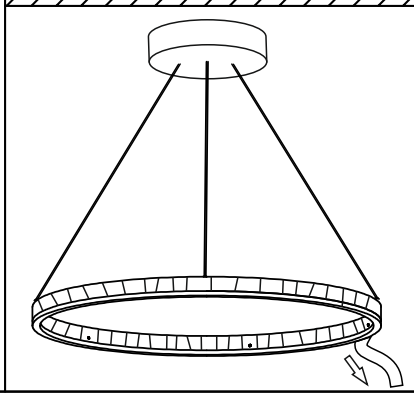

10 Überprüfen Sie, ob die Leuchte keine sichtbaren Schäden aufweist, dann können Sie die Leuchte einschalten.

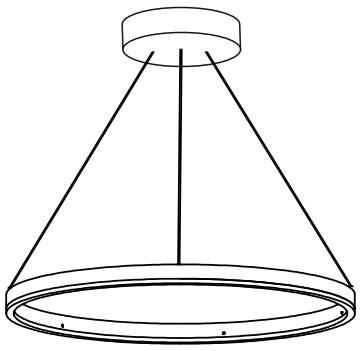

DIRECT SIGNS

NOBLE

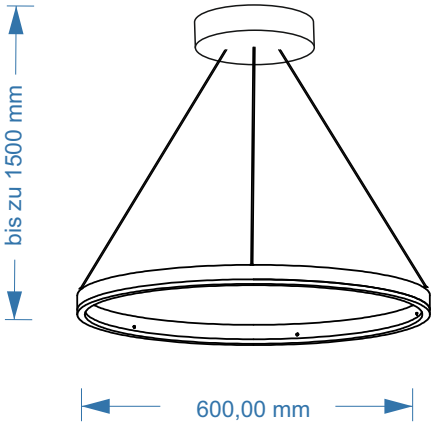





60010-WEISS

60020-SCHWARZ

LED LEUCHTE NOBLE

Nr.: 60010-WEISS / 60020-SCHWARZ
Eingangsspannung: 220–240V
Netzfrequenz: 50-60 Hz
Leistung: 36 W
Farbtemperatur: 4000 K
Leuchtkraft: 3780lm
Schutzart: IP20
Lebensdauer: 50.000 h

Eine Installationsanleitung finden Sie unter

www.directsigns.eu www.directsigns.cz

Die Installation des LED-Lichts darf nur von einer Person durchgeführt werden, die für Arbeiten an elektrischen Geräten qualifiziert ist

Direct signs s.r.o.
U Svitavy 3
61800 Brno
www.directsigns.eu www.directsigns.cz
info@directsigns.cz

MADE IN CHINA

DE

Hinweis: Umweltschutz und Entsorgung
Der Verbraucher ist gesetzlich dazu verpflichtet, elektronische Geräte, Lampen und Batterien am Ende ihrer Lebensdauer ordnungsgemäß zu entsorgen.
An den öffentlichen Sammelstellen oder bei Händlern können diese unentgeltlich zurückgegeben werden.
Die Löschung der Personenbezogenen Daten liegt in der Eigenverantwortung des Verbrauchers.
Leuchtmittel und Batterien, welche gefahrlos entnommen werden können und nicht fest verbaut sind, müssen zur separaten Entsorgung vorab entnommen werden.
Das Landesrecht regelt die Details der rechtskonformen Entsorgung.
Die Kennzeichnung mit der durchgestrichenen Mülltonne markiert Elektrogeräte und Batterien, die nach ihrer Lebensdauer auf keinen Fall im Hausmüll entsorgt werden dürfen.
Unter der Mülltonne angebrachte Symbole, kennzeichnen evtl. enthaltene Inhaltsstoffe (Blei = Pb, Quecksilber = Hg, Cadmium = Cd).
Diese Trennung ist nötig, da Batterien und Elektrogeräte sowohl wertvolle Ressourcen sind als auch für den Menschen und seine Umwelt schädliche Stoffe enthalten.
Durch Verwertung, Sammlung und Wiederverwendung der hierfür geeigneten Batterien und Elektrogeräte tragen Sie zum Erhalt und Schutz der Umwelt und der menschlichen Gesundheit bei.