Name:

LED TRANSFORMATOR 150W/24V

Hersteller: Direct signs s.r.o.

Artikelnummer: 251811

EAN-Nummer: 8594195911811



Technische Daten

Farbe: Silber

Nettogewicht: 1031 g

Lebensdauer: 30.000 h Max.

Material: Alu

Spannung: 230 / 24 V

Trafoleistung: 150 W

Abmessungen:

Länge: 242 mm, Höhe: 40 mm, Breite: 66 mm

DIRECT SIGNS

Direct signs s.r.o.
Kaštanová 5
620 00 Brno

info@directsignscz

DIRECTSIGNS.CZ/SUPPORT

DE

Hinweis: Umweltschutz und Entsorgung
Der Verbraucher ist gesetzlich dazu verpflichtet, elektronische Geräte, Lampen und Batterien am Ende ihrer Lebensdauer ordnungsgemäß zu entsorgen.
An den öffentlichen Sammelstellen oder bei Händlern können diese unentgeltlich zurückgegeben werden.
Die Löschung der Personenbezogenen Daten liegt in der Eigenverantwortung des Verbrauchers.
Leuchtmittel und Batterien, welche gefahrlos entnommen werden können und nicht fest verbaut sind, müssen zur separaten Entsorgung vorab entnommen werden.
Das Landesrecht regelt die Details der rechtskonformen Entsorgung.
Die Kennzeichnung mit der durchgestrichenen Mülltonne markiert Elektrogeräte und Batterien, die nach ihrer Lebensdauer auf keinen Fall im Hausmüll entsorgt werden dürfen.
Unter der Mülltonne angebrachte Symbole, kennzeichnen evtl. enthaltene Inhaltsstoffe (Blei = Pb, Quecksilber = Hg, Cadmium = Cd).
Diese Trennung ist nötig, da Batterien und Elektrogeräte sowohl wertvolle Ressourcen sind als auch für den Menschen und seine Umwelt schädliche Stoffe enthalten.
Durch Verwertung, Sammlung und Wiederverwendung der hierfür geeigneten Batterien und Elektrogeräte tragen Sie zum Erhalt und Schutz der Umwelt und der menschlichen Gesundheit bei.

Die Errichtung elektrischer Betriebsmittel müssen gemäß der DGUV Vorschrift 3 "Elektrische Anlagen und Betriebsmittel" von einer Elektrofachkraft oder unter deren Leitung und Aufsicht durchgeführt werden.



Installationsanleitung

für LED TRANSFORMER

DIRECT SIGNS

Vorsichtsmaßnahmen für die Installation und Verwendung:

1. Der Eingangsspannungsbereich ist AC230V, die Ausgangsspannung ist DC24V

2. Prüfen Sie vor der Installation, ob der Transformator nicht beschädigt ist.

3. Schließen Sie das Netzteil an das Stromnetz an, nachdem Sie die LED-Band in der erforderlichen Länge und Leistung installiert haben.

4. Verwenden Sie das Produkt nicht in Umgebungen mit starken Säuren oder starken Laugen.

5. Die Last, die vom Netzteil getragen wird, darf die Nennleistung des Netzteils nicht überschreiten.

6. Wir empfehlen dass die angeschlossene Lampenlast 80% der Nennleistung des Transformators nicht übersteigt

MEHR INFORMATIONEN

INSTALLATIONSANLEITUNG

DIRECTSIGNS.CZ/SUPPORT

YOUTUBE:

LED PROFILE AKUS

VIDEO MANUAL

LED BAND

DIRECT SIGNS

Direct signs s.r.o.
Kaštanová 5
620 00 Brno

info@directsignscz

DIRECTSIGNS.CZ/SUPPORT

LED-BAND 4,8W / 24V - 3000K 4000K 6500K

EAN 8594195911040 EAN 8594195911057 EAN 8594195911064

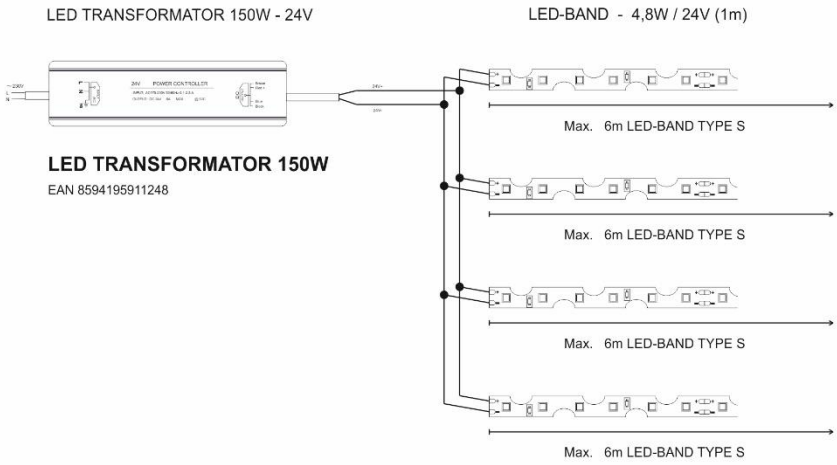

LED TRANSFORMATOR 150W

EAN 8594195911248

Max. 24 m LED-BAND S-TYPE / LED TRANSFORMATOR 24V - 150W

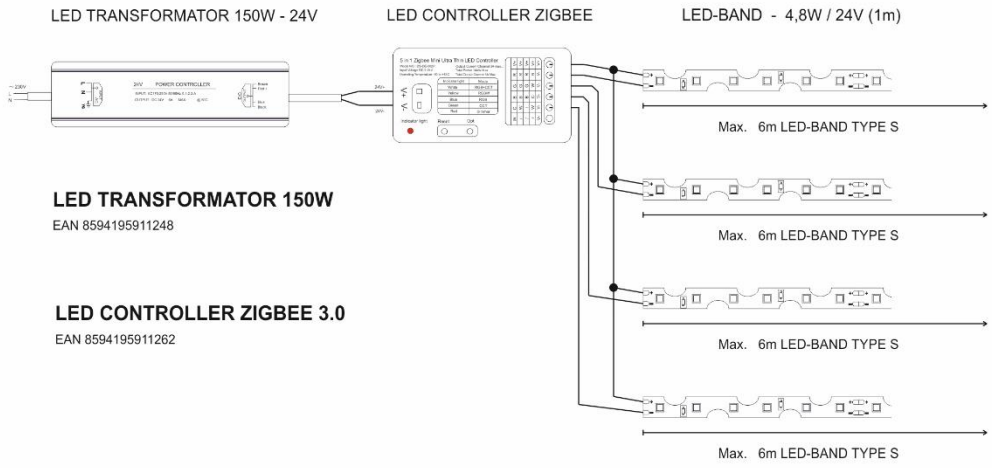

LED TRANSFORMATOR 150W

EAN 8594195911248

LED CONTROLLER ZIGBEE 3.0

EAN 8594195911262

Max. 24 m LED-BAND S-TYPE / LED TRANSFORMATOR 24V - 150W

Wir empfehlen dass die angeschlossene Lampenlast 80% der Nennleistung des Transformators nicht übersteigt

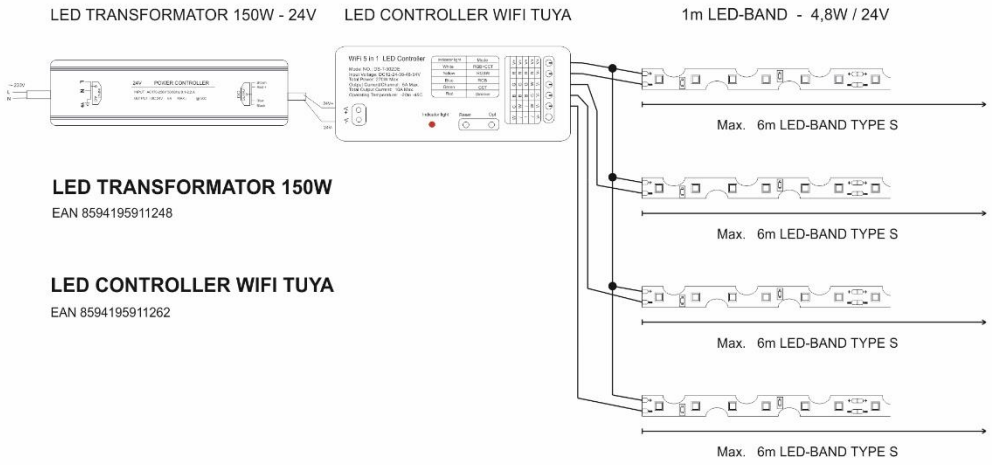

Max. 24 m LED-BAND S-TYPE / LED TRANSFORMATOR 24V - 150W

LED-BAND COB 12W / 24V - 3000K 4000K 6500K

EAN 8594195911101 **EAN 8594195911118** **EAN 8594195911125**

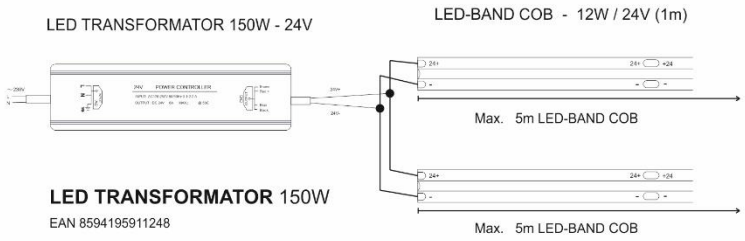

Max. 10 m LED-BAND S-TYPE / LED TRANSFORMATOR 24V - 150W

Wir empfehlen dass die angeschlossene Lampenlast 80% der Nennleistung des Transformators nicht übersteigt

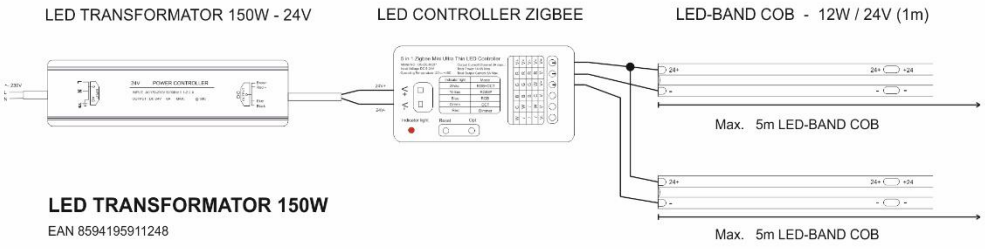

LED TRANSFORMATOR 150W

EAN 8594195911248

LED CONTROLLER ZIGBEE 3.0

EAN 8594195911262

Max. 10 m LED-BAND COB / LED TRANSFORMATOR 24V - 150W

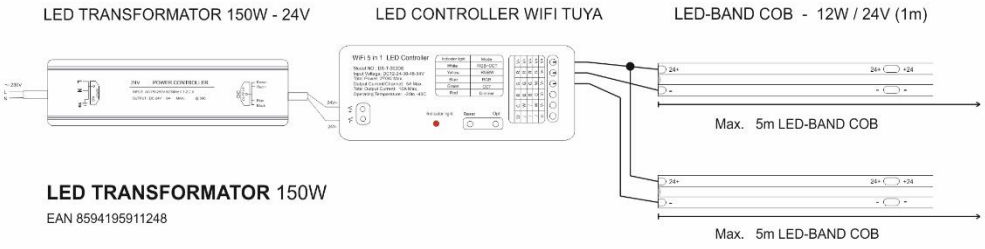

LED TRANSFORMATOR 150W

EAN 8594195911248

LED CONTROLLER WIFI TUYA

EAN 8594195911262

Max. 10 m LED-BAND COB / LED TRANSFORMATOR 24V - 150W

Wir empfehlen dass die angeschlossene Lampenlast 80% der Nennleistung des Transformators nicht übersteigt

LED-BAND CCT 12W / 24V - S TYPE

EAN 8594195911156

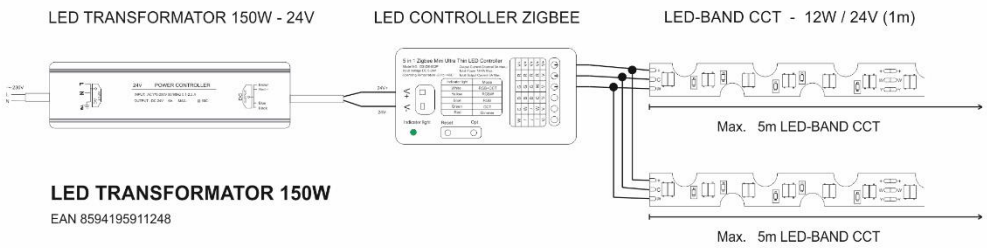

LED TRANSFORMATOR 150W
EAN 8594195911248

LED CONTROLLER ZIGBEE 3.0
EAN 8594195911262

Max. 10 m LED-BAND CCT / LED TRANSFORMATOR 24V - 150W

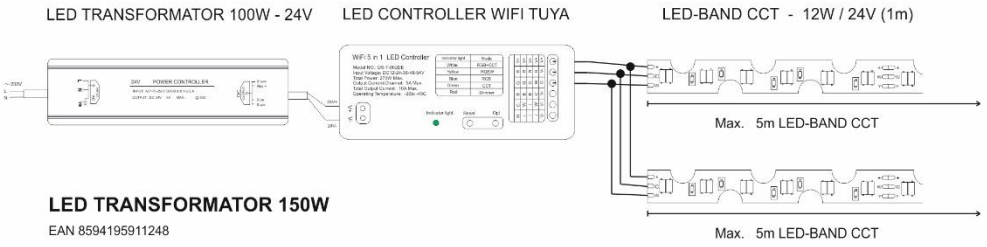

LED TRANSFORMATOR 150W
EAN 8594195911248

LED CONTROLLER WIFI TUYA
EAN 8594195911262

Max. 10 m LED-BAND CCT / LED TRANSFORMATOR 24V - 150W

Wir empfehlen dass die angeschlossene Lampenlast 80% der Nennleistung des Transformators nicht übersteigt

LED-BAND RGB 7W / 24V - S TYPE

EAN 8594195911132

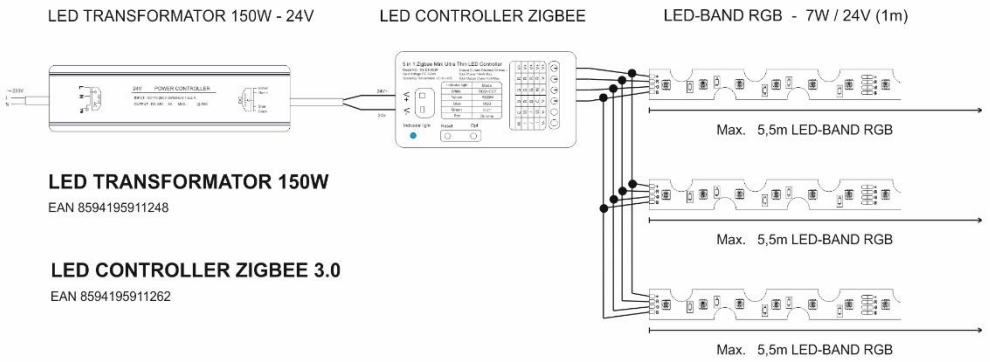

LED TRANSFORMATOR 150W

EAN 8594195911248

LED CONTROLLER ZIGBEE 3.0

EAN 8594195911262

Max. 16,5 m LED-BAND RGB / LED TRANSFORMATOR - 150W

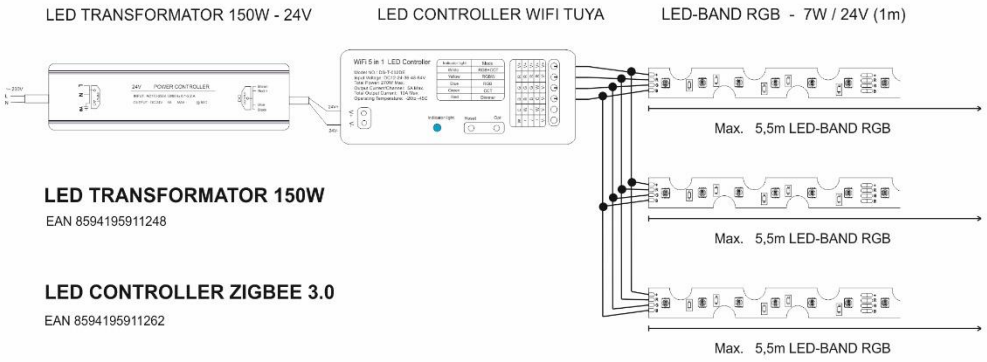

LED TRANSFORMATOR 150W

EAN 8594195911248

LED CONTROLLER ZIGBEE 3.0

EAN 8594195911262

Max. 16,5 m LED-BAND RGB / LED TRANSFORMATOR - 150W

Wir empfehlen dass die angeschlossene Lampenlast 80% der Nennleistung des Transformators nicht übersteigt

LED-BAND RGB CCT 20W / 24V - S TYPE

EAN 8594195911149

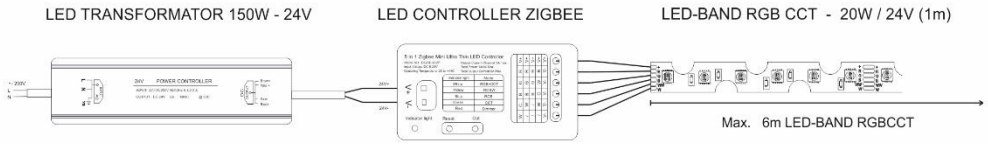

LED TRANSFORMATOR 150W

EAN 8594195911248

Max. 6 m LED-BAND RGBCCT / LED TRANSFORMATOR 24V - 150W

LED CONTROLLER ZIGBEE 3.0

EAN 8594195911262



LED TRANSFORMATOR 150W

EAN 8594195911248

Max. 6 m LED-BAND RGBCCT / LED TRANSFORMATOR 24V - 150W

LED CONTROLLER ZIGBEE 3.0

EAN 8594195911262

Wir empfehlen dass die angeschlossene Lampenlast 80% der Nennleistung des Transformators nicht übersteigt

DIRECT SIGNS

Akustic
LED PROFIL COB

Bedienung mit Handsensor

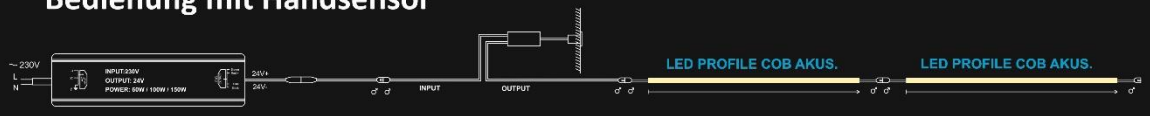

TRANSFORMER + KABEL TRAFO + PIR SENSOR + LED PROFILE COB AKUS. + LED PROFILE COB AKUS.

Bedienung mit An-/Ausschalter

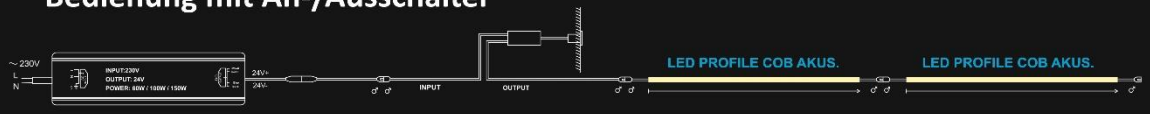

TRANSFORMER + KABEL TRAFO + AN-/AUSSCHALTER + LED PROFILE COB AKUS. + LED PROFILE COB AKUS.

Bedienung mit Smart Controller ZigBee 3.0



TRANSFORMER + ZIGBEE CONTROLLER + KABEL CONTROLLER + LED PROFILE COB AKUS. + LED PROFILE COB AKUS.

Bedienung mit Smart Controller WIFI TUYA



TRANSFORMER + WIFI TUYA CONTROLLER + KABEL CONTROLLER + LED PROFILE COB AKUS. + LED PROFILE COB AKUS.

Max. 12m LED PROFILE AKUS / LED TRANSFORMATOR 24V 150W (Bedienung mit PIR sensor , AN-/AUSSCHALTER)

Max. 20m LED PROFILE AKUS / LED TRANSFORMATOR 24V 150W (Bedienung mit LED CONTROLLER)

Max. 8m LED PROFILE AKUS TW CCT / LED TRANSFORMATOR 24V 150W (Bedienung mit PIR sensor , AN-/AUSSCHALTER)

Max. 13m LED PROFILE AKUS TW CCT / LED TRANSFORMATOR 24V 150W (Bedienung mit LED CONTROLLER)

Wir empfehlen dass die angeschlossene Lampenlast 80% der Nennleistung des Transformators nicht übersteigt

EU DECLARATION OF CONFORMITY / EU-KONFORMITÄTSERKLÄRUNG

Name and address of the manufacturer: *Name und Anschrift des Herstellers*	Direct signs s.r.o. Kastanova 5, 620 00 Brno, Czech Republic
Object of the declaration: *Gegenstand der Erklärung*	LED TRANSFORMATOR
Apparatus model: *Gerätetyp*	**251811**

This declaration of conformity is issued under the sole responsibility of the manufacturer.
Die alleinige Verantwortung für die Ausstellung dieser Konformitätserklärung trägt der Hersteller.

The object of the declaration described above is in conformity with the relevant Union harmonisation legislation:
Der oben beschriebene Gegenstand der Erklärung erfüllt die einschlägigen Harmonisierungsrechtsvorschriften der Union

2014/30/EU (Electromagnetic compatibility / Elektromagnetische Verträglichkeit)
2014/35/EU (Low voltage directive / Niederspannungsrichtlinie)
2011/65/EU (RoHS)

References to the relevant harmonised standards used, or references to the other technical specifications, including the date of the specification, in relation to which conformity is declared:
Angabe der einschlägigen harmonisierten Normen, die zugrunde gelegt wurden, einschließlich des Datums der Norm, oder Angabe anderer technischer Spezifikationen, für die die Konformität erklärt wird, einschließlich des Datums der Spezifikation:

EN 55032:2015/A11:2020
EN IEC 61000-3-2:2019/A1:2021
EN 61000-3-3:2013/A1:2019/A2:2021/AC2022
EN 55035:2017/A11:2020
EN IEC 62368-1:2020/A11:2020

This Declaration of Conformity becomes void in the event of changes to mentioned product that have not been approved by manufacturer.
Diese Konformitätserklärung verliert ihre Gültigkeit, wenn am genannten Produkt Änderungen vorgenommen werden, die nicht vom Hersteller genehmigt wurden.

In Brno , CZ
In Brno , CZ